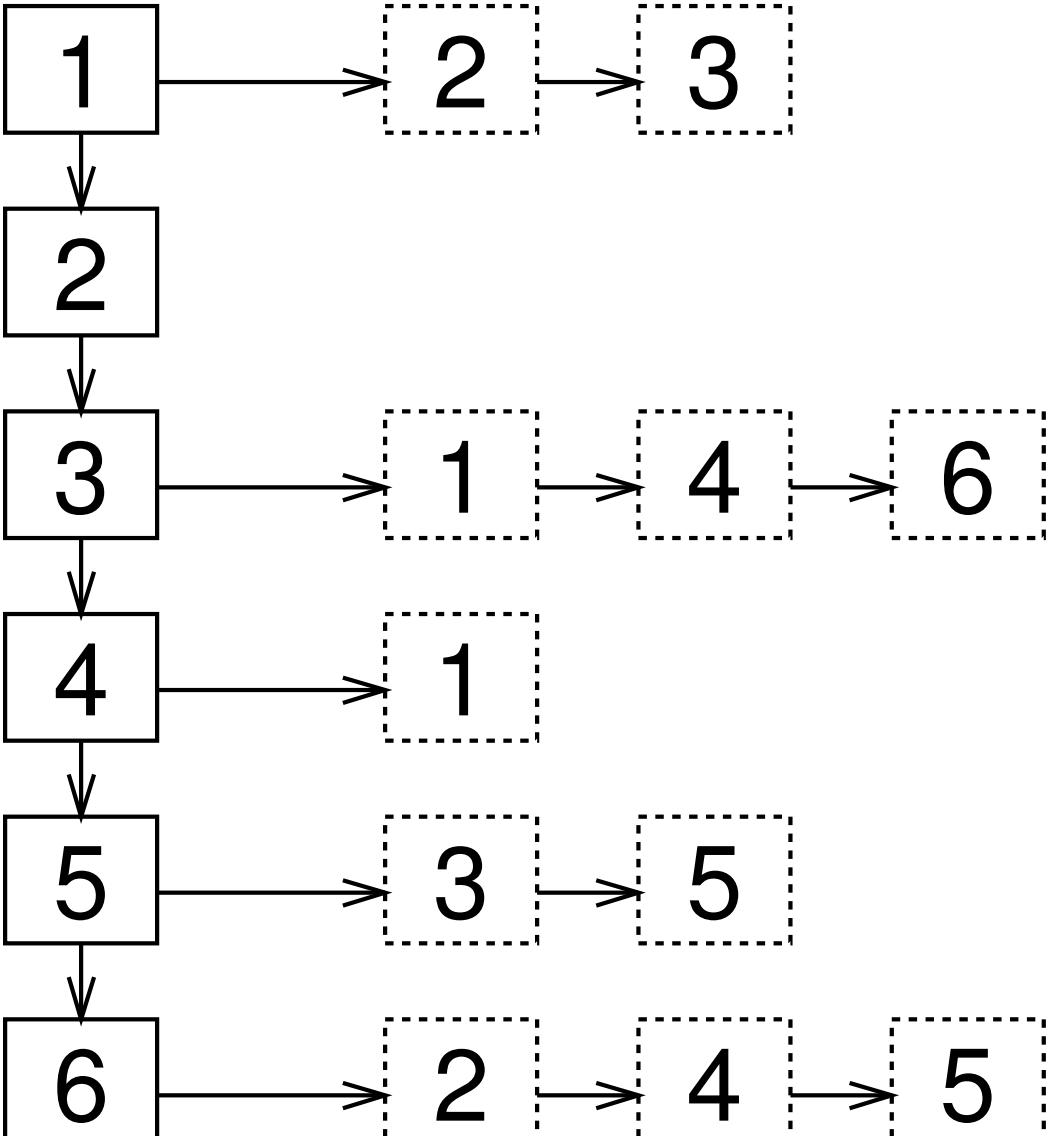
1
2
3
2
3
1
4
6
4
1
5
3
5
6
2
4
5